Fühlhebelmessgerät Tastboy

metrische Ausführung

Mit nur 28 mm Ø ist der Tastboy der Benjamin in unserem Sortiment an Fühlhebelmessgeräten.
Der Messeinsatz ist nach links und rechts um je 110° verstellbar. Die Fühlhebelbewegung ist umschaltbar.
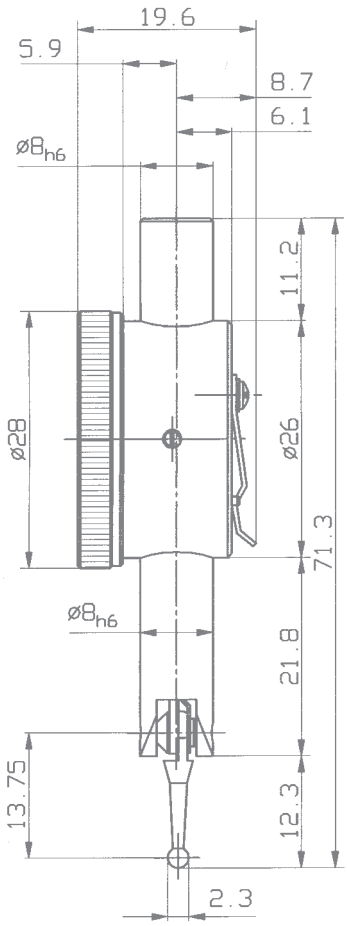
Tastboy	
Skalenteilungswert	0,01 mm
Messspanne	0,8 mm
Skalenbezifferung	40-0-40
Außenring-Ø	28 mm
Einspannschaft-Ø	8 h 6
Genauigkeit	nach Werksnorm 0.0500.9.0028
Maßzeichnung	Katalogseite 108